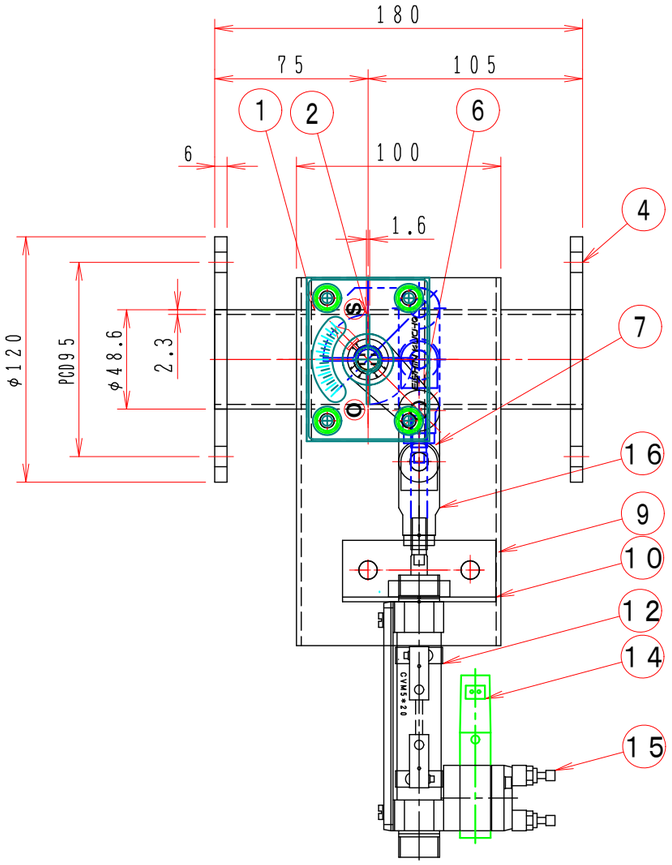

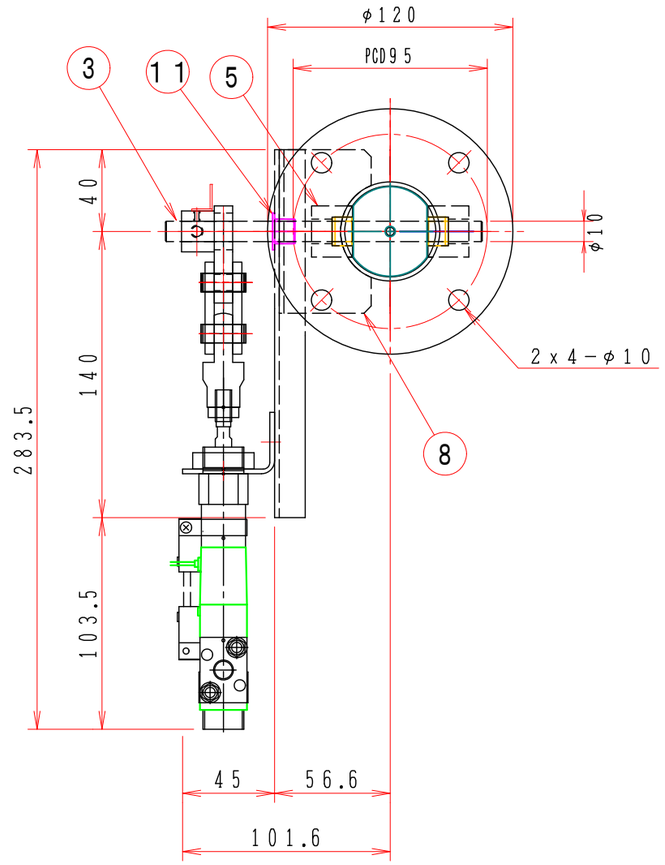

注記

図中の寸法については現場調査及び機器設計等の進捗にともなって変更することがある。

No	部品名称 TITLE	数量 QTY	備考（規格・寸法）(DIMENSIONS)
20			
19			
18	ハーフユニオン	1	KQ2H06−01S オプション
17	サイレンサー	1	オプション
16	一山ナックルジョイント	1	I−020B
15	スピードコントローラー	1	オプション
14	電磁弁	1	オプション
13	エアーシリンダー	1	CVM5B20−50−15MZ−B54 オプション
12	エアーシリンダー	1	CVM5B20−50−15MZ
11	ドライブッシュ	1	LFZF10−10
10	シリンダー取付金具	1	SPC−2.3t
9	取付基板	1	SPC−2.3t
8	基板取付台	1	SPC−2.3t
7	リンク板	2	SS400 4.5t
6	リンケージ	1	SS−400
5	シャフト・ボス	2	B20010MS MSM−1014−10
4	フランジ	1組	SS400 4.5t
3	シャフト	1	SGD φ10
2	可動羽根	1	SPHC−1.6t
1	ダンパー本体	1	SS−40A 2.3t

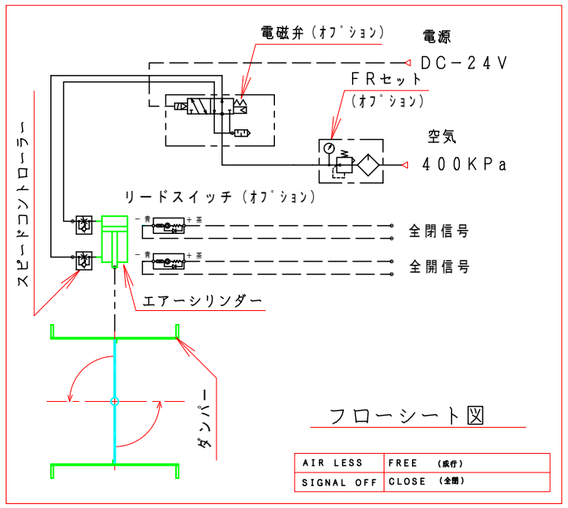

フローシート図

特　記

1．板フランジとケーシング接合部の内面は全溶接、外側は点付溶接。

2．塗装は内外面錆止め塗装外面シルバー1回塗り。

3．本図ダンパーの使用範囲は下記の通です。

静圧：±980Pa［±100mmAq］以下　風速：15m／s以下　温度：−10〜50℃以下

☆　エアーシリンダーは仕様により異る場合があります、別途お問い合せ下さい。

回数 REV.MARK	年月日 DATE	承認 APPROVED BY	変更者 REVISED BY	記事 CONTENTS
01	DEC.11.2009		Takeda	1．修正済

変更 REVISIONS

尺度 SCALE 1：3

単位 UNITS mm

承認 APPROVED BY

検図 CHECKED BY

設計 DESIGNED BY

製図 DRAWN BY 武田 MAY.14.2020

名称 TITLE

エアー駆動ダンパー 小径ダンパー

EVPAVF−40AS

（SS）

栄進空調株式会社
EISHIN KUCHO CO., LTD.

図面番号 DRAWING NO. EVPAVF−40AS

01/10

変更回数 REV.MARK 01

保管 REGISTERED

工事番号 JOB No.